三眼ズーム式実体顕微鏡 AR-Z3TR ／ 双眼ズーム式実体顕微鏡 AR-Z2

オプション品
PCモニターダイレクトカメラ
AR-D200HD 価格 78,000 円(税抜)
※ 1/3"CMOS(PC不要/モニター必要)

オプション品
ディスプレイ一体型
Cマウントカメラ
AR-YW5612
価格 180,000 円(税抜)
※ 1/2.8"CMOS
11.6インチ液晶
(PC不要/モニター不要)

カメラ撮像素子サイズ
1/3 インチ　1/2.8 インチ

オプション品
200万画素フルHDデジタルカメラ
AR-YW3630 価格 120,000 円(税抜)
※ 1/2"CMOS(PC不要/モニター必要)

オプション品
USB 3.0/2.0 CMOS カメラ
ARU3-S／ARU3-K シリーズ
ARU3-1500K/S(1/2.5") ASU3-11000K/S(1/2.3")
ARU3-1300K/S(1/2") ARU3-4203K/S(1/1.8")
ARU3-4133K/S(1/1.8") ARU2-4133K/S(1/1.8")
価格 98,000～238,000 円(税抜)
※ USBカメラ(PC必要)

カメラ撮像素子サイズ
1/2.5 インチ　1/2.3 インチ　1/2 インチ　1/1.8 インチ

オプション品
Cマウント4Kカメラ
AR-YW5109P
価格 168,000 円(税抜)
※ 1/1.8"CMOS(PC不要/4Kモニター必要)

オプション品
USB 3.0 CMOS カメラ
ARU3-2234K 価格 208,000 円(税抜)
ARU3-2234S 価格 150,000 円(税抜)
※ USBカメラ(PC必要) 高画質タイプ

カメラ撮像素子サイズ
1/1.2 インチ

Cマウント0.35X推奨
他Cマウントも利用可能
Cマウント0.5X推奨
標準Cマウント1Xも利用可能
1/1.2"カメラご利用時のCマウントは1Xのみ対応

オプション品
Cマウント0.35X
AR-CTV0.35X
価格 18,000 円(税抜)

オプション品
Cマウント0.5X
AR-CTV0.5X
価格 15,000 円(税抜)

標準付属品
Cマウント1X
AR-CTV1X

※ Cマウントは、3種類のうちいずれか一つを使用

オプション品(AR-Z2共通)
接眼レンズ20X
WF20X/10
価格 18,000 円(税抜)(2個1組)
※ 視野数10　観察倍率14～90X

三眼ズーム式実体顕微鏡
AR-Z3TR

オプション品(AR-Z2共通)
接眼ミクロメーター 水平目盛り
AR1000-26(φ26/標準接眼レンズ10X用)
価格 6,000 円(税抜)
※ 20Xの接眼レンズには取付不可

オプション品(AR-Z2共通)
長支柱 対応可能
※ 別途お見積り

オプション品(AR-Z2共通)
補助対物レンズ 0.5X
価格 5,000 円(税抜)
※ WD 165 mm

オプション品(AR-Z2共通)
補助対物レンズ 2X
価格 5,000 円(税抜)
※ WD 33 mm

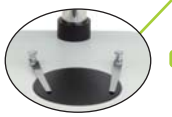

標準付属品
白黒プレート板

オプション品(AR-Z2共通)
標準架台用透過照明装置
LED-2916
価格 35,000 円(税抜)

三眼ズーム式実体顕微鏡 標準仕様
AR-Z3TR 価格 90,000 円(税抜)

製品仕様 / 製品構成
観察総合倍率　7 ～ 45X
接眼レンズ　10X　視野数 20
対物レンズ　0.7 ～ 4.5X
作動距離　100 mm
グリノー式光学系
Cマウント 1X 付属
両眼視度補正付き
標準架台
寸法 200(W)x255(D)x27(H) mm
支柱長さ 250mm
サンプルクリップ2個 付属
白黒プレート板 付属
フォーカシングユニット
上下動ストローク 約 47 mm
最大試料高さ 150mm (照明取付無しの状態)
質量　4.3 kg

※目視とカメラ画像の同時観察が可能

双眼ズーム式実体顕微鏡 標準仕様
AR-Z2 価格 75,000 円(税抜)

製品仕様 / 製品構成
観察総合倍率　7 ～ 45X
接眼レンズ　10X　視野数 20
対物レンズ　0.7 ～ 4.5X
作動距離　100 mm
グリノー式光学系
両眼視度補正付き
標準架台
寸法 200(W)x255(D)x27(H) mm
支柱長さ 250mm
サンプルクリップ2個 付属
白黒プレート板 付属
フォーカシングユニット
上下動ストローク 約 47 mm
最大試料高さ 150mm (照明取付無しの状態)
質量　4.1 kg
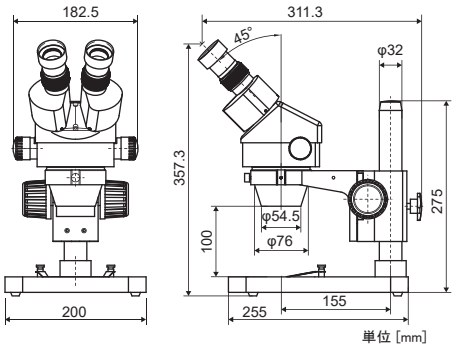
双眼ズーム式実体顕微鏡
AR-Z2